大栄建材株式会社

日付	番号	記事

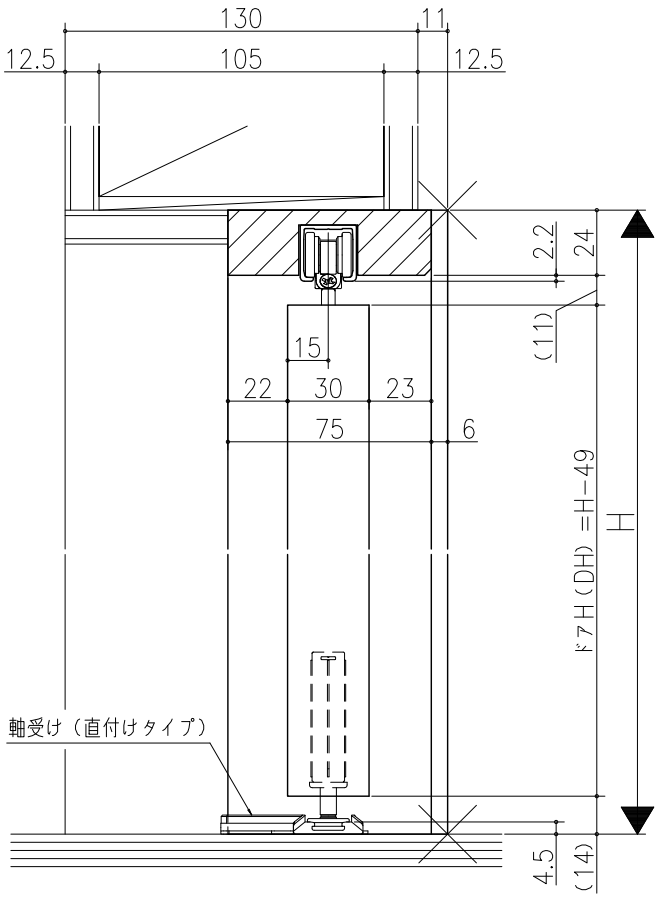

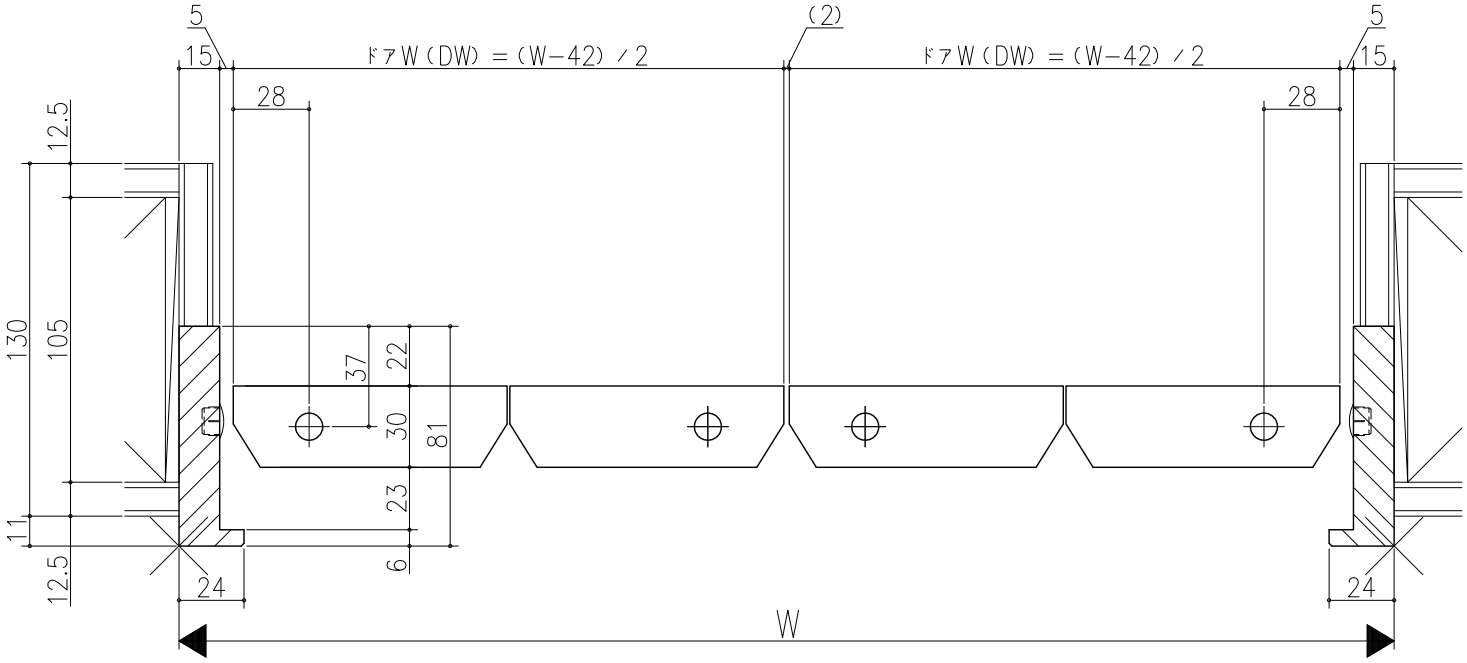

クローゼット<折戸>
ノンレール仕様　２折
枠見込み８１ｍｍ（ノンケーシング枠）
たて横断面
ｖｒ３７ａ００２－ｄ

図名	尺度	作成	作図	検図	図番
基準図	1:1	制定			
		廃止			

A1