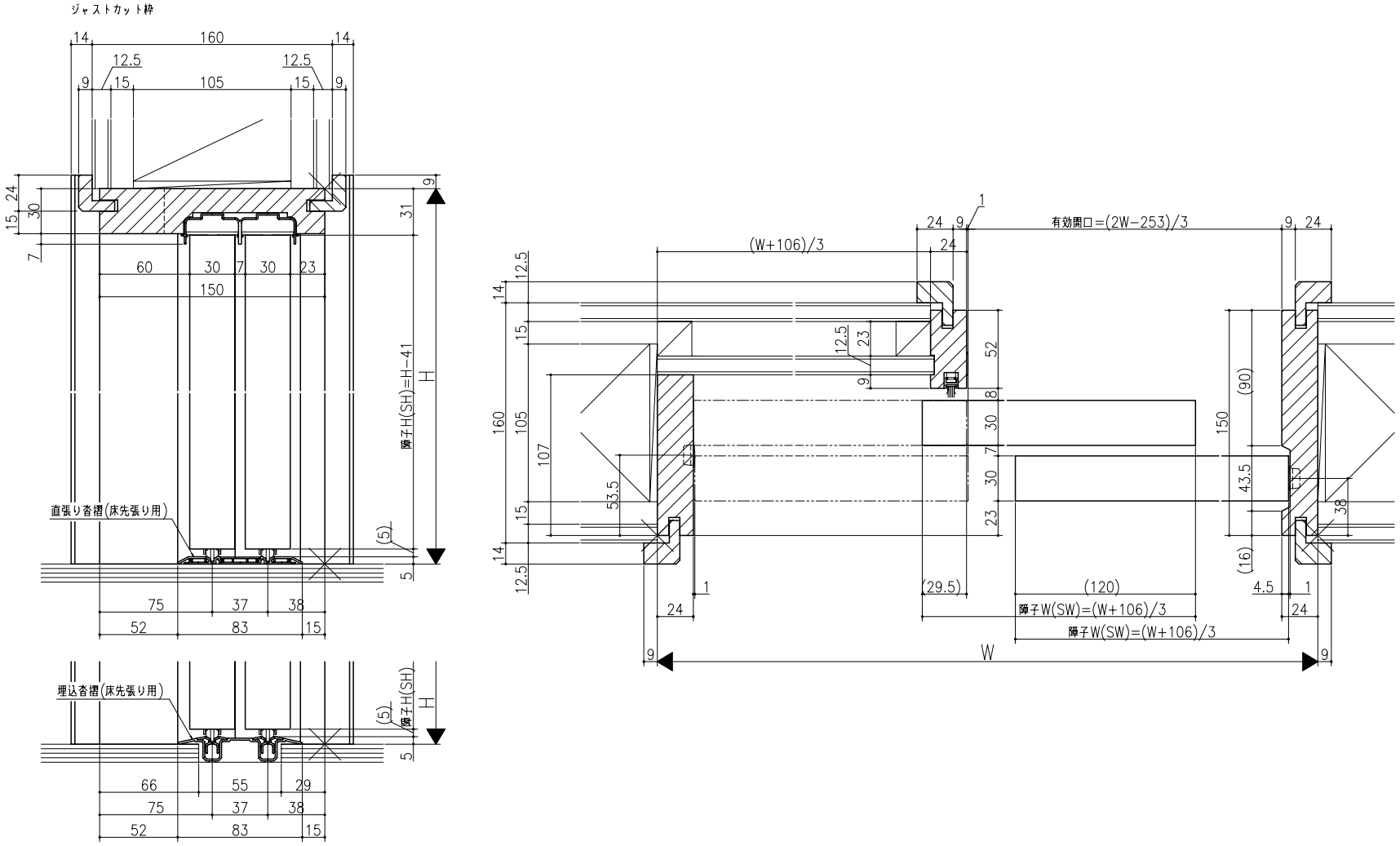

リヴェルノ
室内引戸<Yレール仕様>
片引き戸2枚建
枠見込み150mm(ケーシング枠・L型タイプ)
たて横断面
nvr10a02

品名	尺度	作成	検図	部番
基準図	1:1	日付		
		承認		